B22

Die Aufgabe

- Der Markt verlangt nach weitgehend anpassbaren Doppelkopf-Zählmaschinen in verschiedenen Konfigurationen.
- Der Schwerpunkt liegt auf der einfachen Anpassung der Versionen an die Prozesse und Bedürfnisse des Kunden.

Die Lösung

- Unsere neue Universal-Doppelkopf-Zählmaschine Köster HPC B22.
- Weitgehend anpassbar.
- Kompatibel mit allen Zählscheiben aus unserem Sortiment.

Die Vorteile

- Hohe Effizienz - Einfache Bedienung
- Hohe Genauigkeit - 99 %.
- Hohe Flexibilität - Qualitäten von 35 - 500 g/m²
- Hohe Lebensdauer - Solide, hochwertige Konstruktion
- Hohe Kosteneffizienz - Geringe Wartungskosten

Die Substrate

- Produkte auf Zellstoffbasis
- Produkte auf Baumwollbasis
- Produkte auf Kartonbasis
- Produkte auf Polymerbasis
- Beschichtete Produkte
- Hybride Produkte
- Laminierte Produkte
- Und vieles mehr

B22

Maschinen Merkmale

B22

Der Zählkopf

- Köster Luftfederung anstelle des herkömmlichen mechanischen Gewichtsausgleichs.
- Schnelle und einfache Einstellung des Gewichts des Zählkopfes, der Vakuumleistung und der Presskraft der Pressplatten über unabhängige Druckregler.

Die Standardmaschine

- Linker Zählkopf:
  - Fix.
  - Zählung an der Ecke.
- Rechter Zählkopf:
  - Beweglich.
  - Elektrisch auf Formatgröße einstellbar.
  - Lasersensorgesteuerte Erkennung der Positionierung bei Überschreitung der Formatlänge.
- Große und stabile Ausrichtanschläge an den Zählköpfen.
- Zwischen und neben den Zählköpfen können zusätzliche Ausrichtanschläge angebracht werden.
- C Scheiben "Eckzählung" oder S Scheiben "Kantenzählung„ können eingesetzt werden:
  - Beide Köpfe können unabhängig voneinander mit „C“- oder „S“-Scheiben ausgestattet werden.
- Lufttisch:
  - Hart anodisiertes Aluminium.
  - Mikroperforiert.
- Plug & Play Inbetriebnahme.
- In den Maschinenrahmen integriertes Fach für optionalen Drucker.
- Standard-Spannungsversorgung 230V-AC / 50-60Hz.

Maschinen Merkmale

B22

Die Bedienung

- Zählrichtung von oben nach unten.
- Beste Ergonomie für den Bediener.
- Großer Verstellbereich der Arbeitshöhe 790 - 1100 mm.
- Präzises und schnelles Produkthandling.
- Keine Adapter erforderlich.
- Solide Ausrichtanschläge an den Zählköpfen.
- Benutzerfreundliches HMI-Interface mit einseitiger Bedienoberfläche.

Das Maschinendesign

- Alle eingebauten Komponenten sind hochwertige Produkte von globalen Herstellern.
- Das Maschinenkonzept gewährleistet eine einfache Wartung und niedrige Unterhaltskosten sowie eine maximale Maschinenverfügbarkeit.
- Die hohe Leistung und Verfügbarkeit der Maschine resultiert aus der robusten und präzisen Konstruktion aus Stahl und Aluminium.

Die Optionen

- Streifeneinschuss.
- Min. Formatlänge 210 mm ohne Streifeneinschuss.
- Min. Formatlänge 250 mm mit linksseitigem Streifeneinschuss.
- Versenkbare seitliche Ausrichtungsstangen.
- Seitliche Stempeleinheit.
- Integrierter Kompressor.
- Rollen Ausstattung.
- Drucker-Kit.
- Garantieverlängerung 24 Monate, ausgenommen Verschleißteile.

Maschinen Merkmale

B22

Die Funktionen

- Zählen:
  Die Lage wird komplett gezählt.
- Vergleichen:
  Die Ergebnisse werden mit der vorgewählten Anzahl verglichen, wenn sie nicht übereinstimmen, wird ein visueller Alarm angezeigt.
- Lagen abzählen:
  Eine vorgewählte Anzahl kann einfach zu einem Ries abgezählt werden. Die Zählscheibe wird zur Trennung verwendet, um dem Bediener eine Lücke zum einfachen Trennen der Riese zu bieten.
- Sicherheitszählung:
  Ergebnisse werden mit der vorgewählten Anzahl verglichen, bei Nichtübereinstimmung wird das Produkt nicht automatisch freigegeben.
- Differenzzählung:
  Eine vorgewählte Anzahl wird mit der Stückzahl in der Lage verglichen. Unter- oder überzählige Mengen können nach geführter Anweisung zur Bildung der geforderten Menge im Ries abgenommen oder aufgelegt werden. Die Zählscheibe wird zur Trennung verwendet,
  um dem Bediener eine Lücke zum einfachen Abnehmen der überzähligen Menge zu bieten.

Die Doppelkopf-Versionen

B22

Version Standard

- Linker Zählkopf fest, rechter Zählkopf beweglich.
- Der bewegliche Zählkopf wird motorisch, entsprechend den Programmeinstellungen auf die gewünschte Position gefahren.

Die Doppelkopf-Versionen

B22 RMH1

Mit Handrad

- Linker Zählkopf fest, rechter Zählkopf beweglich.
- Der bewegliche Zählkopf wir manuell über Handrad positioniert.
- Mechanische Millimeteranzeige zur Positionskontrolle auf dem Handrad.

Die Doppelkopf-Versionen

B22 RMH2

Mit zwei beweglichen Köpfen

- Linker Zählkopf beweglich, rechter Zählkopf beweglich.
- Beide Zählkopfe werden motorisch, entsprechend den Programmeinstellungen auf die gewünschten Positionen gefahren.

Die Einzelkopf-Versionen

B22 -10

Version Standard

- Ein linker Zählkopf.
- Zählkopf feststehend, nicht beweglich.

Die Einzelkopf-Versionen

B22 -10M

Version Seitenkante

- Ein Zählkopf in der Mitte.
- Zählkopf feststehend, nicht beweglich.

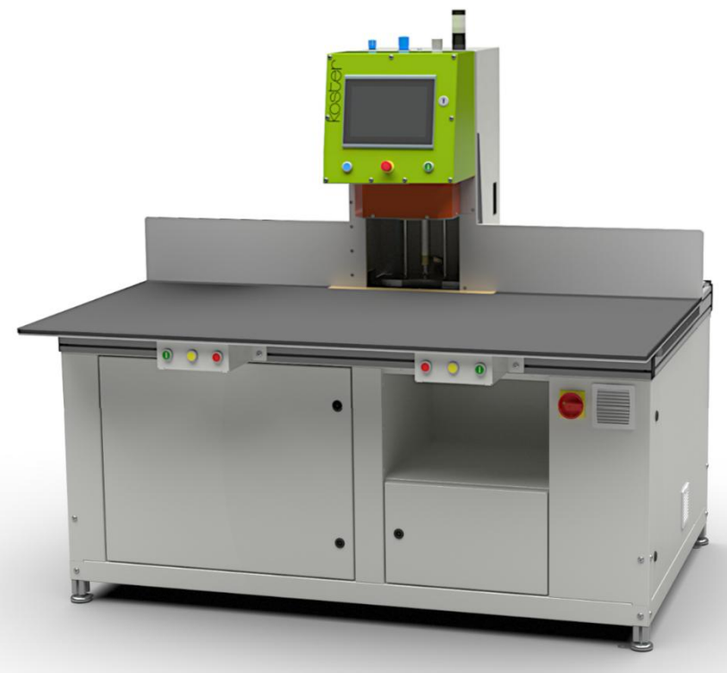

Die Alleinstellungsmerkmale

B22

- Köster Luftfederung anstelle des herkömmlichen mechanischen Gewichtsausgleichs.
- Schnelle und einfache Einstellung des Gewichts des Zählkopfes, der Vakuumleistung und der Presskraft der Pressplatten über unabhängige Druckregler.
- Standardmäßig die höchste auf dem Markt erhältliche Zählgeschwindigkeit:
  - 2000 U / Min. (6 Segmentscheiben = 12.000 Blatt / Min.).
  - Kompatibel mit Scheiben mit 3, 4 und 6 Segmenten.
- Der weiteste Grammatur-Bereich auf dem Markt: 35 g/m² - >500 g/m²
  - Scheiben für eine breite Palette von Substraten erhältlich.
- Hochmoderne Antriebe:
  - Drehzahlunabhängige Drehmomentverfügbarkeit.
  - Kein Verklemmen der Scheibe bei niedrigen Drehzahlen.
  - Präzises Anhalten.
  - Eliminiert das Risiko einer Überzählung, wenn der voreingestellte Wert erreicht wird.
- Je nach Substrat können die Zählköpfe mit S-Scheiben parallel bestückt werden:
  - Rand- und Eckenzählposition mit einem Scheibentyp.
- Gekapselte Zählköpfe:
  - Benutzerfreundliche Reduzierung der Lärmbelästigung.
  - Die Pressplatten sind in die Gehäuse der Zählköpfe integriert.
- Vollständig integrierte Benutzerverwaltung:
  - Benutzerzugang nach verschiedenen Benutzerebenen.
- Unerreichte Präzision:
  - Monoblock- Stahlgestell zur Gewährleistung der Maschinensteifigkeit.
- Platz im Maschinenrahmen für die Installation eines Druckers.

Technische Spezifikationen

B22

Abmessungen	L	B	H
Gesamt (mm):	1680	1270	1644 - 1931
Tisch (mm):	1680	900	
Arbeitshöhe (mm):	790 - 1100		
Maschinen Gewicht (kg):	400 - 500		
Versorgung			
Elektrisch:	Einphasig 230V-AC / 50-60Hz / max. Vorsicherung 16A / max. Stromaufnahme 15A		
Pneumatisch:	Min. 6 bar / Öl- und Wasserfrei / Verbrauch 400 l/h		
Lagenhöhe			
Min. (mm):	10		
Max. (mm):	200		

	Standard		1 Einschuss		2 Einschüsse	
Eckzählung	L	B	L	B	L	B
Min. Formatgröße (mm):	295	80	295	80	295	80
Max. Formatgröße (mm):	1090	900	1090	900	1090	900
	Standard		1 Einschuss		2 Einschüsse	
Kantenzählung	L	B	L	B	L	B
Min. Formatgröße (mm):*	295	80	300	80	350	80
Max. Formatgröße (mm):	1680	900	1680	900	1680	900

*Abhängig vom zu verarbeitenden Produkt.

Die Alleinstellungsmerkmale

B22

Einstellung des Gewichts des Zählkopfes, der Vakuumleistung und der Presskraft der Pressplatten über Druckregler.

Gekapselter Zählkopf zur Geräuschreduzierung während des Zählens.

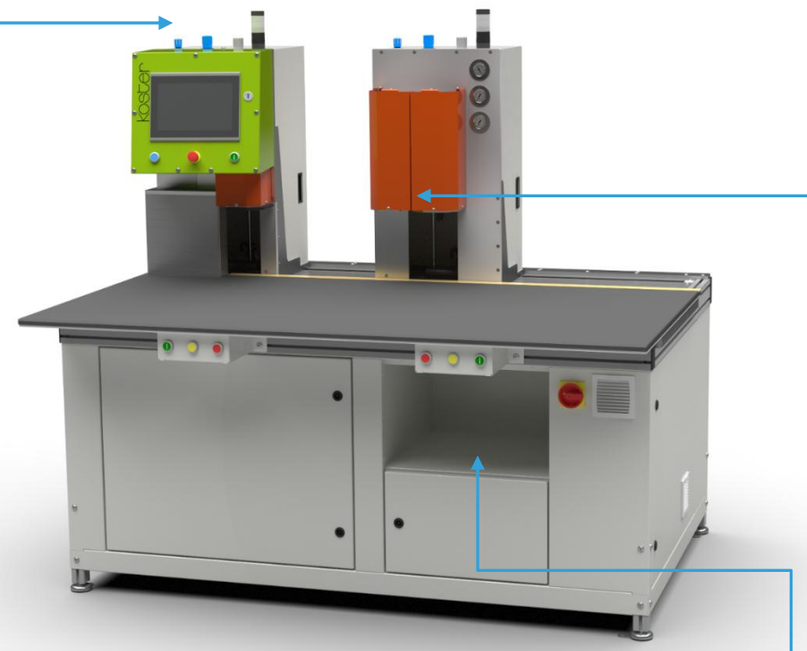

Platz im Maschinenrahmen für die Installation eines Druckers.

Maschinen Layout

B22

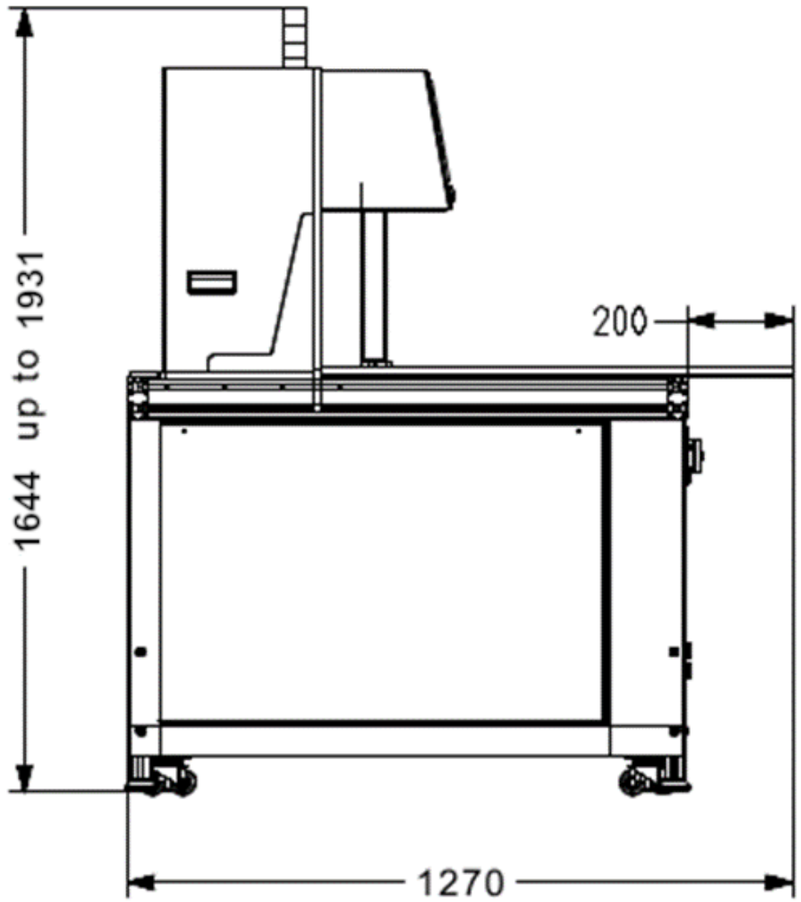

Technische Spezifikationen

B22

Zähltechnologie	Scheibe				
Zählrichtung:	von Oben nach Unten				
Geschwindigkeit	Max. U/Min.	Typ	Segmente	Bogen/Min.	Bogen/Sek.
Nenndrehzahl:	2.000	C,S	3	6.000	100
Nenndrehzahl:	2.000	C,S	4	8.000	133
Nenndrehzahl:	2.000	C,S	5	10.000	166
Nenndrehzahl:	2.000	C,S	6	12.000	200
Je nach Steifigkeit und Qualität der Produkte können diese Werte bei der Verarbeitung abweichen.					
Verarbeitbare Produkte					
Sicherheitsdruck:	Banknoten- und Dokumentenpapier, beschichtet oder unbeschichtet, Polymere, Hybride, u.v.m.				
Kommerzieller Druck:	Kommerzielles Papier, beschichtet oder unbeschichtet, laminiert, Kunststoffe, Polymere, Pappen, Kartonagen, u.v.m.				
SPS-Steuerung					
Hersteller:	B&R				
Touchscreen:	10,1" farbig, mehrsprachig, Haupt Mensch-Maschine-Interface mit Piktogrammen				
Schnittstellen:	FTP (Client / Server)/USB/Profinet/Profibus/Ethernet-IP/ EtherCat..				
Betriebsgeräusch					
Max. dB(A) bei 2000 U/min.:	78				
Umgebungsbedingungen		Min.	Max.		
Empfohlener Temperaturbereich (+°C):		15	45		
Empfohlene rel. Luftfeuchtigkeit (%):		35	45		
Zertifizierung	CE-Erklärung, in Übereinstimmung mit allen geltenden europäischen Normen.				

Maschinen Layout

B22

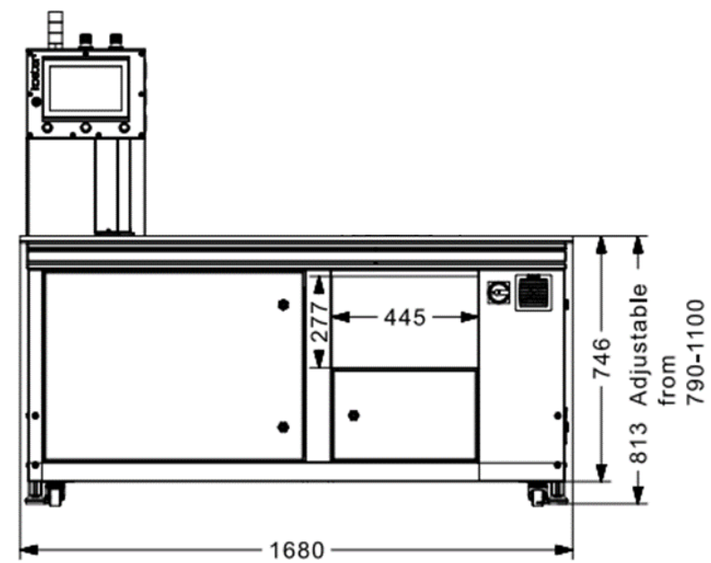

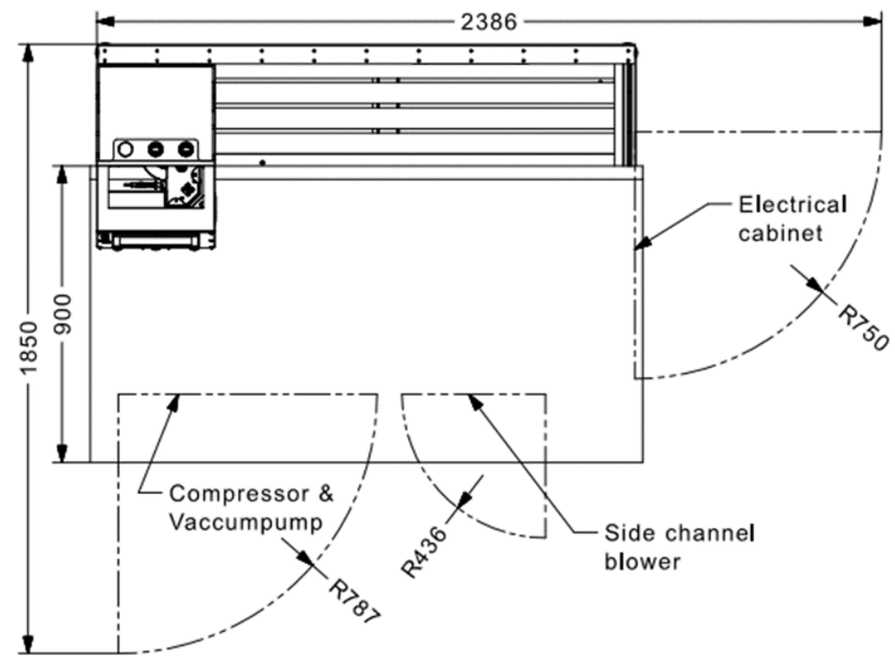

Grundlegende Informationen

Scheiben

- Die Angaben der g/m²-Werte basieren auf Erfahrungen und Tests. Je nach Produktsteifigkeit können diese Werte abweichen.
- Ältere Zählscheiben für Eckposition sind je nach Typ mit 1xx,x für den Durchmesser in „mm“ und / oder „V8 - V15“ gekennzeichnet.
- Neu produzierte Zählscheiben für Eckposition werden je nach Typ mit „C1-Cx“ bezeichnet.
- Neu produzierte Zählscheiben für Seitenkantenposition werden je nach Typ mit „S1-Sx“ bezeichnet.
- Eine Garantie auf die Lebensdauer der Zählscheiben wird nicht gewährt, da der abrasive Verschleiß stark vom verarbeiteten Produkt abhängt.

Maschinen

- Die maximale Zählgeschwindigkeit bezieht sich im Allgemeinen auf den Nennwert der maximalen Drehzahl und die Maschinenkonstruktion.
- Es ist nicht garantiert, dass mit allen Substraten / Materialien die maximale Geschwindigkeit eingehalten werden kann.
- Gewährleistungszeit 12 Monate nach Ausstellung des Abnahmeprotokolls.
- Garantieverlängerung 24 Monate optional erhältlich.
- Gewährleistungsumfang ausgenommen Verschleißteile.

HPC – HIGH PERFORMANCE COUNTING

köster

Köster GmbH · Robert-Bosch-Straße 4 · D-74182 Obersulm-Willsbach
Telefon:+49(0)71344051·E-Mail:service@koester-gmbh.de·Internet:www.koester-gmbh.de

Änderungen vorbehalten V11